ASAHI AV

超純パイプ・継手

超純パイプ	P.086
超純継手	P.087
フランジ	P.098
プレハブジョイント	P.099
マルチジョイント	P.100
接合機器	P.104
技術資料	P.105

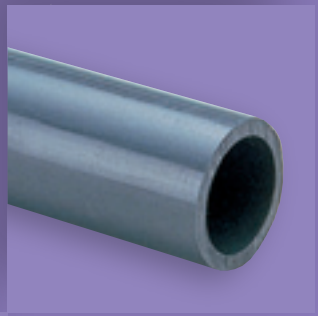

Precision

型番表

■超純

種　類	分　野	材　質	規格・肉厚	規格	種　類	呼び径	長さ
P	N	2	PP	J	N	***	04
P パイプ	N 標準	2 超純	PP 直管 VP	J JIS	N 標準	013 13㎜ ～ 300 300㎜	04 4m

直管(VP)

型番 P N 2 PP J N 呼び径 04

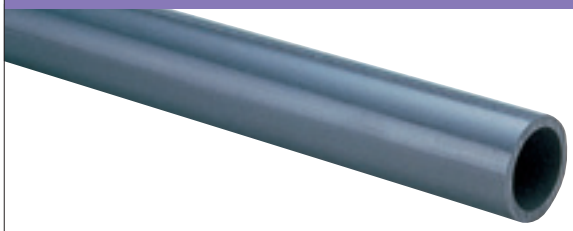

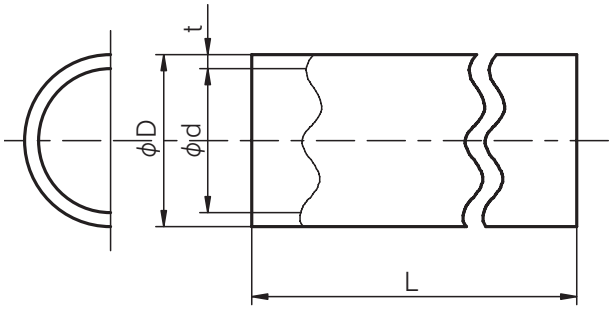

超純PVCパイプの温度別許容圧力　MPa {kgf/㎠}

呼び径＼温度	20℃	30℃	40℃	50℃
13㎜～300㎜	1.0 {10.2}	0.9 {9.2}	0.7 {7.1}	0.3 {3.1}

(注)このデータは超純水におけるものです。

■寸法表

(単位:mm)

呼び径	D 外径 基本寸法	D 外径 最大・最小許容値	D 外径 平均許容差	t 肉厚 最小	t 肉厚 許容差	d 近似内径(参考)	L 長さ
13	18	±0.2	±0.2	2.2	+0.6	13	4000±10
16	22	±0.2	±0.2	2.7	+0.6	16	4000±10
20	26	±0.2	±0.2	2.7	+0.6	20	4000±10
25	32	±0.2	±0.2	3.1	+0.8	25	4000±10
30	38	±0.3	±0.2	3.1	+0.8	31	4000±10
40	48	±0.3	±0.2	3.5	+0.8	40	4000±10
50	60	±0.4	±0.2	4.1	+0.8	51	4000±10
65	76	±0.5	±0.3	4.1	+0.8	67	4000±10
75	89	±0.5	±0.3	5.5	+0.8	77	4000±10
100	114	±0.6	±0.4	6.6	+1.0	100	4000±10
125	140	±0.8	±0.5	7.0	+1.0	125	4000±10
150	165	±1.0	±0.5	8.9	+1.4	146	4000±10
200	216	±1.3	±0.7	10.3	+1.4	194	4000±10
250	267	±1.6	±0.9	12.7	+1.8	240	4000±10
300	318	±1.9	±1.0	15.1	+2.2	286	4000±10

(注)1.長さ許容差は±10mmとします。
2.外径の最大・最少許容差とは、任意箇所における外径測定値の許容差をいいます。
3.外径の平均許容差とは、任意箇所における直角二方向の外径測定値の算術平均値の許容差をいいます。

型番表

■超純

種類	分野	材質	型式	規格	種類	呼び径
T	N	2	**	J	N	***
T TS継手	N 標準	2 超純	9L エルボ 4L 45°エルボ SO ソケット TE チーズ VS バルブソケット(金属無) CP キャップ FL 給水栓エルボ(金属無) FS 給水栓ソケット(金属無)	J JIS	N 標準	013 13㎜ 〜 150 150㎜ 016013 16×13㎜ 〜 150125 150×125㎜

■超純ベンド

種類	分野	材質	型式	規格	その他	呼び径
B	N	2	45	V	N	***
B ベンド	N 非カラー	2 超純	45 45°ベンド	V AV	N 規格色	040 40㎜ 〜 150 150㎜

■超純大口径ベンド

種類	分野	材質	型式	規格	その他	呼び径
B	*	2	**	V	N	***
B ベンド	N 非カラー F FRP(SU) G FRP(GU)	2 超純	45 45°ベンド 90 90°ベンド	V AV	N 規格色	200 200㎜ 〜 300 300㎜

■超純大口径継手

種類	分野	材質	型式	規格	その他	呼び径
T	*	2	**	V	N	***
T TS継手	N 非カラー F FRP(SU) G FRP(GU)	2 超純	9L 90°エルボ SO ソケット TE チーズ	V AV	N 規格色	200 200㎜ 〜 300 300㎜ 200075 200×75㎜ 〜 300250 300×250㎜

AVTS継手 受口共通寸法

呼び径13㎜〜150㎜

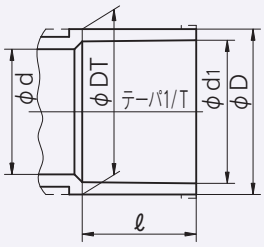

超純PVC継手の温度別許容圧力

MPa {kgf/㎠}

温度 / 呼び径(㎜)	20℃	30℃	40℃	50℃
13㎜〜150㎜	1.0	0.9	0.7	0.3

(注)1.このデータは超純水におけるものです。

■寸法表

(単位:mm)

呼び径	d_1	d_1の許容差	ℓ	1/T	D	DT	D,DTφ許容差	d(最小値)	適用管の外径
13	18.40	±0.20	26	1/30	24	24.0	−0.6	13	18
16	22.40	±0.20	30	1/34	29	29.0	−0.7	16	22
20	26.45	±0.20	35	1/34	33	33.0	−0.8	20	26
25	32.55	±0.25	40	1/34	40	40.0	−1.0	25	32
30	38.60	±0.25	44	1/34	46	46.0	−1.0	31	38
40	48.70	±0.30	55	1/37	57	57.0	−1.2	40	48
50	60.80	±0.30	63	1/37	70	70.0	−1.5	51	60
65	76.60	±0.30	61	1/48	87	88.5	−1.5	67	76
75	89.60	±0.30	64	1/49	102	104.5	−1.5	77	89
100	114.70	±0.30	84	1/56	130	133.5	−1.8	100	114
125	140.85	±0.35	104	1/58	157	161.0	−1.8	125	140
150	166.00	±0.40	132	1/63	186	190.0	−2.0	146	165

(注)1.ℓの許容差は$^{+4}_{-0.5}$mmとします。

超純PVCパイプ・継手規格表

品名 / 呼び径(mm)	パイプ	L	S	T	45L	TS フランジ	Q フランジ	90° ベンド	FL	VS	FS	C	プレハブ ジョイント
13	○	○	○	○	—	○	—	—	○	○	○	○	○
16	○	○	○	○	—	○	○	—	○	○	○	○	○
20	○	○	○	○	○	○	○	—	○	○	○	○	○
25	○	○	○	○	○	○	○	—	○	○	○	○	○
30	○	○	○	○	—	○	○	—	—	○	—	—	○
40	○	○	○	○	○	○	○	—	—	○	—	○	○
50	○	○	○	○	○	○	○	—	—	○	—	○	○
65	○	○	○	○	○	○	○	—	—	○	—	○	○
75	○	○	○	○	○	○	○	—	—	○	—	○	○
100	○	○	○	○	○	○	○	—	—	○	—	○	○
125	○	○	○	○	○	○	○	—	—	—	—	—	—
150	○	○	○	○	○	○	○	—	—	—	—	—	—
200	○	○	○	○	○	○	—	○	—	—	—	—	—
250	○	○	○	○	○	○	—	○	—	—	—	—	—
300	○	○	○	○	○	○	—	○	—	—	—	—	—

超純PVC異径継手規格表

品名 / 呼び径(mm)	T	S
16×13	○	—
20×13	○	○
20×16	○	○
25×13	○	○
25×16	○	○
25×20	○	○
30×13	○※	○※
30×16	○	—
30×20	○	○※
30×25	○	○
40×13	○	—
40×16	○※	—
40×20	○	○
40×25	○	○

品名 / 呼び径(mm)	T	S
40×30	○	○
50×13	○	—
50×16	○	—
50×20	○	○
50×25	○	○
50×30	○	—
50×40	○	○
65×40	○	—
65×50	○	○
75×25	○	—
75×40	○	—
75×50	○	○
75×65	—	○
100×50	○	—

品名 / 呼び径(mm)	T	S
100× 75	○	○
125× 75	○	—
125×100	○	—
150× 75	○	—
150×100	○	—
150×125	○	○
200× 75	○	—
200×100	○	—
200×150	○	○
250× 75	○	—
250×100	○	—
250×200	○	○
300×250	—	○

※溶着接合はできません。

超純PVC継手の温度別許容圧力

温度 / 呼び径(mm)	20℃	30℃	40℃	50℃
13～150	1.0 {10.2}	0.9 {9.2}	0.7 {7.1}	0.3 {3.1}
200	0.75 {7.7}	0.6 {6.1}	0.5 {5.1}	0.25 {2.6}
250	0.6 {6.1}	0.5 {5.1}	0.4 {4.1}	0.2 {2.0}
300	0.4 {4.1}	0.4 {4.1}	0.3 {3.1}	0.1 {1.1}

エルボ

略 号：L

型番 TS ▸ T N 2 9L J N 呼び径

最高許容圧力(20℃)	
TS	1.0MPa

TS 超純PVC

呼び径13mm～50mm

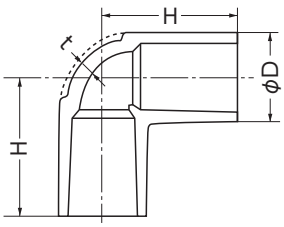

呼び径65mm～150mm

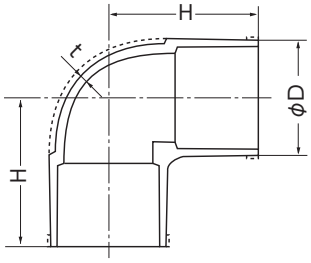

寸法表

(単位：mm)

呼び径	TS	D	t	H
13	○	24.0	3.0	36
16	○	29.0	3.5	43
20	○	33.0	3.5	50
25	○	40.0	4.0	58
30	○	46.0	4.0	65
40	○	57.0	4.5	82

呼び径	TS	D	t	H
50	○	70.0	5.0	96
65	○	87.0	6.6	110
75	○	102.0	8.0	120
100	○	130.0	10.0	153
125	○	157.0	11.0	188
150	○	186.0	13.0	230

(注) 1. Hの許容差は$^{+5}_{-1}$mmとします。 2. ○はJIS K6743の寸法に準じています。

45°エルボ

略 号：45L

型番 TS ▸ P N 2 4L J N 呼び径

最高許容圧力(20℃)	
TS	1.0MPa

TS 超純PVC

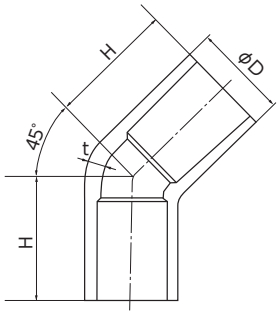

寸法表

(単位：mm)

呼び径	TS	D	t	H
20	○	33.0	3.5	44
25	○	40.0	4.0	51

(注) 1. Hの許容差は$^{+5}_{-1}$mmとします。
2. ○はJIS K6743の寸法に準じています。

45°ベンド

型番 TS ▸ B N 2 45 V N 呼び径

最高許容圧力(20℃)	
TS	1.0MPa

TS 超純PVC

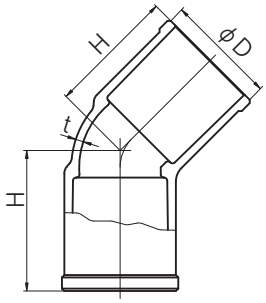

寸法表

(単位：mm)

呼び径	TS	D	t	H
40	○	57	4.5	69
50	○	70	5	80
65	○	87	6.6	81
75	□	101	6	97
100	□	129	7.3	122
125	□	156	7.7	149
150	□	185	10	184

(注) 1. □はAV規格品です。
2. ○はJIS K6743の寸法に準じています。

ソケット

略 号：S

型番 TS ▸ T N 2 SO J N 呼び径

最高許容圧力(20℃)	
TS	1.0MPa

TS 超純PVC

呼び径13mm～50mm

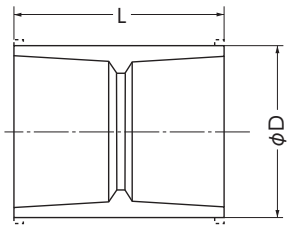

呼び径65mm～150mm

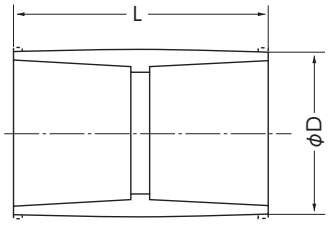

寸法表

(単位：mm)

呼び径	TS	D	L	呼び径	TS	D	L
13	○	24.0	57	50	○	70.0	133
16	○	29.0	67	65	○	87.0	145
20	○	33.0	77	75	○	102.0	155
25	○	40.0	87	100	○	130.0	200
30	○	46.0	95	125	○	157.0	240
40	○	57.0	117	150	○	186.0	300

(注)1. Lの許容差は±4.0mmとします。 2. ○はJIS K6743の寸法に準じています。

径違いソケット

略 号：RS

型番 TS ▸ T N 2 SO J N 呼び径

最高許容圧力(20℃)	
TS	1.0MPa

TS 超純PVC

A部詳細

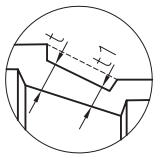

呼び径13mm～50mm

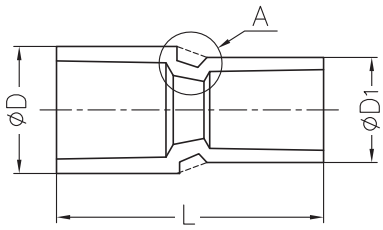

呼び径65mm～150mm

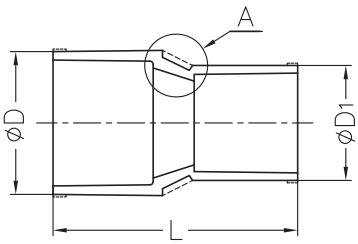

寸法表

(単位：mm)

呼び径	TS	D	t	D_1	t_1	L	呼び径	TS	D	t	D_1	t_1	L
20× 13	○	33.0	3.5	24.0	3.0	68	40× 30	○	57.0	4.5	46.0	4.0	114
20× 16	○	33.0	3.5	29.0	3.5	71	50× 20	○	70.0	5.0	33.0	3.5	116
25× 13	○	40.0	4.0	24.0	3.0	86	50× 25	○	70.0	5.0	40.0	4.0	140
25× 16	○	40.0	4.0	29.0	3.5	85	50× 40	○	70.0	5.0	57.0	4.5	136
25× 20	○	40.0	4.0	33.0	3.5	84	65× 50	○	87.0	6.6	70.0	5.0	149
※ 30× 13	□	48.2	—	28.3	—	73.2	75× 50	○	102.0	8.0	70.0	5.0	165
※ 30× 20	□	48.2	—	36.2	—	83	75× 65	○	102.0	8.0	87.0	6.6	159
30× 25	○	46.0	4.0	40.0	4.0	93	100× 75	○	130.0	10.0	102.0	8.0	190
40× 20	○	57.0	4.5	33.0	3.5	113	125×100	○	157.0	11.0	130.0	10.0	229
40× 25	○	57.0	4.5	40.0	4.0	114	150×125	○	186.0	13.0	157.0	11.0	272

(注)1. Lの許容差は±4.0mmとします。2. □はAV規格品です。3. ○はJIS K6743の寸法に準じています。4. ※融着接合はできません。

チーズ

略 号：T

型番 TS ▸ T N 2 TE J N 呼び径

TS 超純PVC

呼び径13mm～50mm

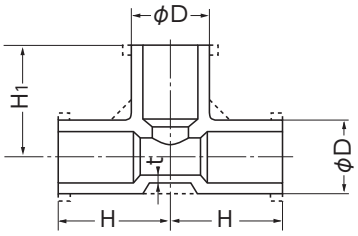

呼び径65mm～150mm

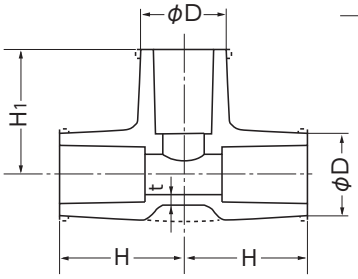

最高許容圧力(20℃)	
TS	1.0MPa

■ 寸法表

(単位：mm)

呼び径	TS	D	t	H	H1
13	○	24.0	3.0	36	36
16	○	29.0	3.5	43	43
20	○	33.0	3.5	50	50
25	○	40.0	4.0	58	58
30	○	46.0	4.0	65	65
40	○	57.0	4.5	82	82

呼び径	TS	D	t	H	H1
50	○	70.0	5.0	96	96
65	○	87.0	6.6	110	110
75	○	102.0	8.0	120	120
100	○	130.0	10.0	152	152
125	○	157.0	11.0	187	187
150	○	186.0	13.0	230	230

(注) 1. Hの許容差は$^{+5}_{-1}$mmとします。 2. ○はJIS K6743の寸法に準じています。

径違いチーズ

略 号：T

型番 TS ▸ T N 2 TE J N 呼び径

TS 超純PVC

呼び径13mm～50mm

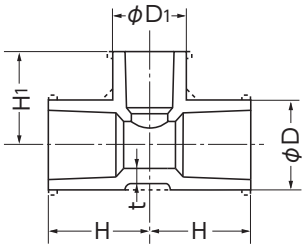

呼び径65mm～150mm

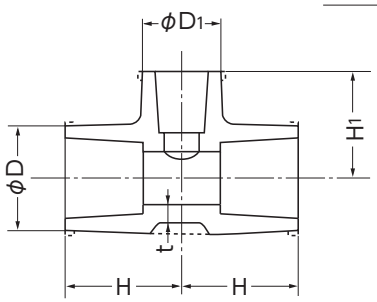

最高許容圧力(20℃)	
TS	1.0MPa

■ 寸法表

(単位：mm)

呼び径	TS	D	t	H	D_1	H_1
16×13	○	29.0	3.5	41	24.0	38
20×13	○	33.0	3.5	46	24.0	40
20×16	○	33.0	3.5	48	29.0	45
25×13	○	40.0	4.0	51	24.0	43
25×16	○	40.0	4.0	53	29.0	48
25×20	○	40.0	4.0	55	33.0	53
※ 30×13	□	48.2	6.5	54.7	28.2	44
30×16	○	46.0	4.0	57	29.0	51
30×20	○	46.0	4.0	59	33.0	56
30×25	○	46.0	4.0	62	40.0	61

呼び径	TS	D	t	H	D_1	H_1
40×13	○	57.0	4.5	66	24.0	52
※ 40×16	□	58.4	5.2	62.4	30.9	52.5
40×20	○	57.0	4.5	70	33.0	62
40×25	○	57.0	4.5	73	40.0	67
40×30	○	57.0	4.5	76	46.0	71
50×13	○	70.0	5.0	74	24.0	58
50×16	○	70.0	5.0	76	29.0	63
50×20	○	70.0	5.0	78	33.0	68
50×25	○	70.0	5.0	81	40.0	73
50×30	○	70.0	5.0	84	46.0	77
50×40	○	70.0	5.0	90	57.0	88

■ 寸法表

(単位：mm)

呼び径	TS	D	t	H	D_1	H_1
65× 40	○	87.0	6.6	100	57.0	95
65× 50	○	87.0	6.6	101	70.0	104
75× 25	○	102.0	8.0	93	40.0	88
75× 40	○	102.0	8.0	100	57.0	102
75× 50	○	102.0	8.0	105	70.0	110
100× 50	○	130.0	10.0	125	70.0	122

呼び径	TS	D	t	H	D_1	H_1
100× 75	○	130.0	10.0	140	102.0	132
125× 75	○	157.0	11.0	160	102.0	147
125×100	○	157.0	11.0	173	130.0	167
150× 75	○	186.0	13.0	195	102.0	158
150×100	○	186.0	13.0	208	130.0	182
150×125	○	186.0	13.0	217	157.0	201

(注) 1. H、H1の許容差は$^{+5}_{-1}$mmとします。 2. □はAV規格品です。 3. ○はJIS K6743の寸法に準じています。
4. ※融着接合はできません。

給水栓エルボ

略 号：FL

型番 TS ▸ T N 2 FL J N 呼び径

TS 超純PVC

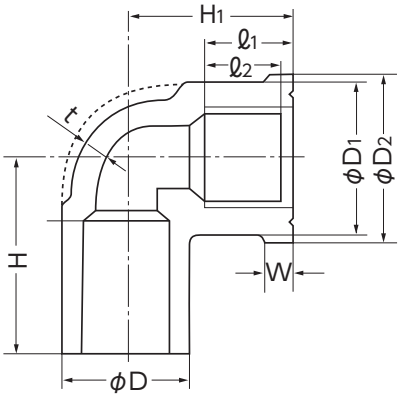

最高許容圧力(20℃)	
TS	1.0MPa

〈使用上の注意〉

※ねじ部の接続については、シールテープとガスケットを併用してください。

※鋼管と塩ビ管との接続用には用いないでください。

※エルボ周辺は固定具で固定してください。

■ 寸法表

(単位：mm)

呼び径	TS	D	t	D_1	D_2	ℓ_1	ℓ_2	W	H	H_1	めねじの呼び径
13	□	24.0	3.0	30	34	17	14	4	38	29	Rp1/2
16	□	29.0	3.5	30	34	17	14	4	43	32	Rp1/2
20	□	33.0	3.5	37	42	19	16	4	51	36	Rp3/4
25	□	40.0	4.0	46	52	21	18	5	59	40	Rp1

(注) 1. ねじはJIS B 0203(管用テーパねじ)の平行めねじとします。 2. Hの許容差は$^{+5}_{-1}$mmとします。 3. H1の許容差は$^{+5}_{-2}$mmとします。
4. □はAV規格品です。 5. ℓ_2の許容差±1mmとします。

給水栓ソケット

略 号：FS

型番 TS ▸ T N 2 FS J N 呼び径

TS 超純PVC

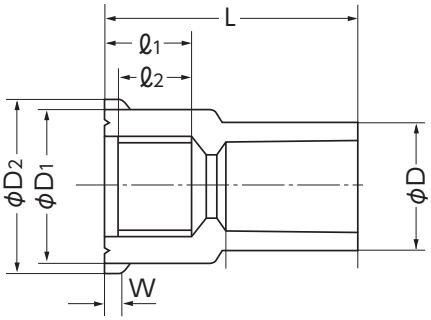

最高許容圧力(20℃)	
TS	1.0MPa

〈使用上の注意〉

※ねじ部の接続については、シールテープとガスケットを併用してください。

※鋼管と塩ビ管との接続用には用いないでください。

寸法表

(単位：mm)

呼び径	TS	D	D1	D2	ℓ1	ℓ2	W	L	めねじの呼び径
13	□	24.0	30	34	17	14	4	47	Rp1/2
16	□	29.0	30	34	17	14	4	52	Rp1/2
20	□	33.0	37	42	19	16	4	59	Rp3/4
25	□	40.0	46	52	21	18	5	68	Rp1

(注) 1. ねじはJIS B0203(管用テーパねじ)の平行めねじとします。
2. Lの許容差は$^{+5}_{-1}$mmとします。
3. ℓ2の許容差は±1mmとします。
4. □はAV規格品です。

バルブソケット

略 号：VS

型番 TS ▸ T N 2 VS J N 呼び径

TS 超純PVC

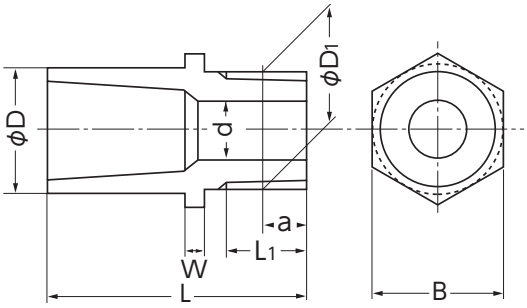

最高許容圧力(20℃)	
TS	1.0MPa

〈使用上の注意〉

※繰り返しねじ込み、取り外しを避けてください。

※ねじ部はシールテープで接続してください。

※鋼管との接続用には使用しないでください。

※埋設には使用しないでください。

※曲げ、振動などの外力のかかる所には使用しないでください。

寸法表

(単位：mm)

呼び径	TS	D	d	ねじの呼び	基本径の外径D1	ねじ山数山/1吋	基本径の位置a	L1(量小)	W	L	B
13	○	24.0	13	R1/2	20.955	14	8.16	13.16	6	50	24
16	○	29.0	13	R1/2	20.955	14	8.16	13.16	6	54	29
20	○	33.0	18	R3/4	26.441	14	9.53	14.53	8	64	33
25	○	40.0	23	R1	33.249	11	10.39	16.79	8	71	40
30	○	46.0	31	R1 1/4	41.910	11	12.70	19.10	10	80	46
40	○	57.0	37	R1 1/2	47.803	11	12.70	19.10	10	92	57
50	○	70.0	48	R2	59.614	11	15.88	23.38	12	106	70
65	□	87.0	62	R2 1/2	75.184	11	17.46	30	15	118	87
75	□	102.0	72	R3	87.884	11	20.64	34	16	127	102
100	□	130.0	96	R4	113.030	11	25.40	40	18	157	130

(注) 1. ねじはJIS B0203(管用テーパねじ)のテーパおねじに準じます。
2. Lの許容差は$^{+5}_{-2}$mmとします。
3. ○はJIS K6743の寸法に準じています。
4. □はAV規格品です。
5. Bの許容差はDの許容差に準じます。

キャップ

略 号：C

型番 TS ▸ T N 2 CP J N 呼び径

TS 超純PVC

呼び径13mm ～ 50mm

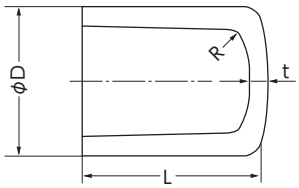

呼び径65mm ～ 150mm

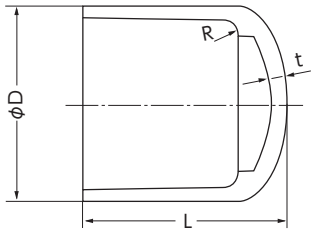

最高許容圧力(20℃)	
TS	1.0MPa

寸法表

(単位：mm)

呼び径	TS	D	t	L
13	○	24.0	3.0	29.0
16	○	29.0	3.5	33.5
20	○	33.0	3.5	38.5
25	○	40.0	4.0	44.0
40	○	57.0	4.5	59.5

呼び径	TS	D	t	L
50	○	70.0	5.0	68.0
65	○	87.0	6.6	96.0
75	○	102.0	8.0	105.0
100	○	130.0	10.0	138.0

(注) 1. Lの許容差は$^{+5}_{0}$mmとします。 2. Rは、1～5mmとします。 3. ○はJIS K6743の寸法に準じています。

大口径継手・45°ベンド

型番
TS ▸ B N 2 45 V N 呼び径
FRP(SU) ▸ B F 2 45 V N 呼び径
FRP(GU) ▸ B G 2 45 V N 呼び径

最高許容圧力(20℃)	
200mm TS	0.75MPa
250mm TS	0.6MPa
300mm TS	0.4MPa
FRP補強品	1.0MPa

TS 超純PVC

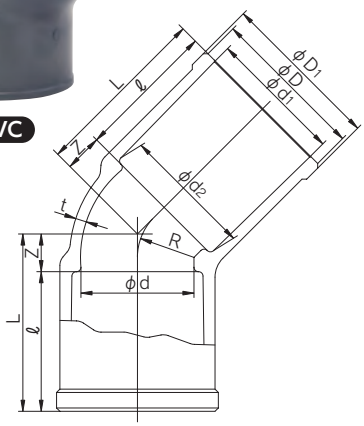

FRP補強品
(SU、GU)

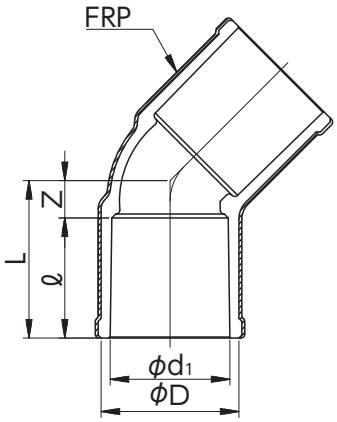

寸法表

(単位：mm)

呼び径	TS	FRP	d_1	d_2	ℓ	D(最小)	D_1(参考)	d	t(最小)	Z	L	R
200	□	□	217.00	214.10	145	240	244	196	15	48	193	98
250	□	□	268.20	265.00	155	293	298	247	16	58	213	123.5
300	□	□	318.70	315.88	155	337	341	298	10	70	225	149

(注) 1. □はAV規格品です。

大口径継手・ショートエルボ

型番							
TS ▸	T	N	2	9L	V	N	呼び径
FRP(SU) ▸	T	F	2	9L	V	N	呼び径
FRP(GU) ▸	T	G	2	9L	V	N	呼び径

最高許容圧力(20℃)	
200mm TS	0.75MPa
250mm TS	0.6MPa
300mm TS	0.4MPa
FRP補強品	1.0MPa

TS 超純PVC

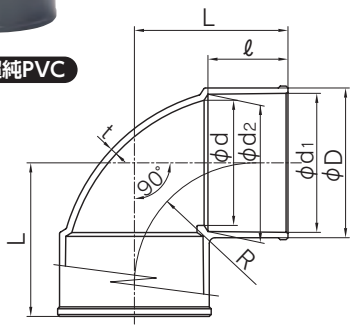

FRP補強品
(SU、GU)

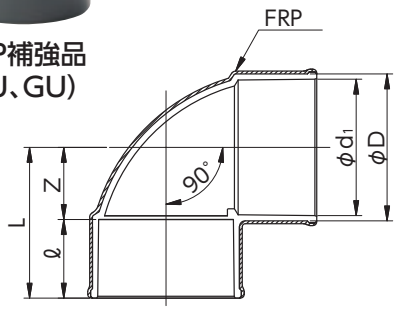

寸法表

(単位:mm)

呼び径	TS	FRP	d_1	d_2	ℓ	D	d	t	L	R
200	□	□	217.0	214.1	145	240	201	15	265	190
250	□	□	268.2	265.0	155	295	247	16	311	235
300	□	□	319.6	315.5	175	347	298	18	350	170

(注)1.□はAV規格品です。

大口径継手・ソケット

型番							
TS ▸	T	N	2	SO	V	N	呼び径
FRP(SU) ▸	T	F	2	SO	V	N	呼び径
FRP(GU) ▸	T	G	2	SO	V	N	呼び径

最高許容圧力(20℃)	
200mm TS	0.75MPa
250mm TS	0.6MPa
300mm TS	0.4MPa
FRP補強品	1.0MPa

TS 超純PVC

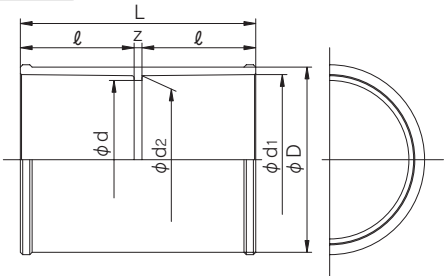

FRP補強品
(SU、GU)

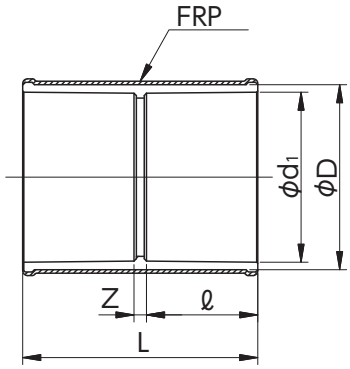

寸法表

(単位:mm)

呼び径	TS	FRP	d_1	d_2	ℓ	D	d	Z	L
200	□	□	217.0	214.1	145	238	202	15	305
250	□	□	268.2	265.0	155	295	247	42	352
300	□	□	319.6	315.5	175	336	298	10	360

(注)1.□はAV規格品です。

大口径継手・径違いソケット

型番
- TS ▸ T N 2 SO V N 呼び径
- FRP(SU) ▸ T F 2 SO V N 呼び径
- FRP(GU) ▸ T G 2 SO V N 呼び径

TS 超純PVC

FRP補強品
(SU、GU)

最高許容圧力(20℃)	
200mm TS	0.75MPa
250mm TS	0.6MPa
300mm TS	0.4MPa
FRP補強品	1.0MPa

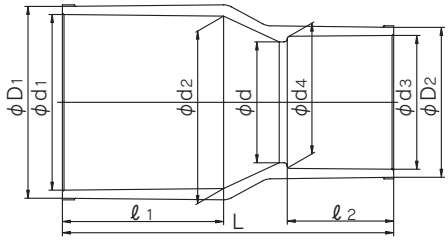

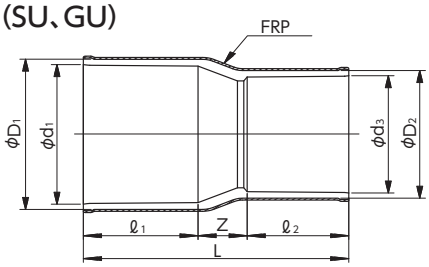

■ 寸法表

(単位:mm)

呼び径	TS	FRP	d_1	d_2	ℓ_1	d_3	d_4	ℓ_2	D_1	D_2	d	L
200×150	□	□	217.0	214.1	145	166.0	163.9	132	240	188	146	356
250×200	□	□	268.2	265.0	155	217.0	214.1	145	292	240	194	380
300×250	□	□	319.6	315.5	175	268.2	265.0	155	347	295	247	405

(注)1.□はAV規格品です。

大口径継手・チーズ

型番
- TS ▸ T N 2 TE V N 呼び径
- FRP(SU) ▸ T F 2 TE V N 呼び径
- FRP(GU) ▸ T G 2 TE V N 呼び径

TS 超純PVC

FRP補強品
(SU、GU)

最高許容圧力(20℃)	
200mm TS	0.75MPa
250mm TS	0.6MPa
300mm TS	0.4MPa
FRP補強品	1.0MPa

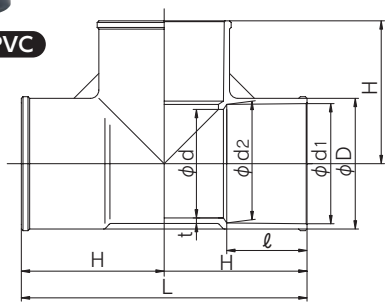

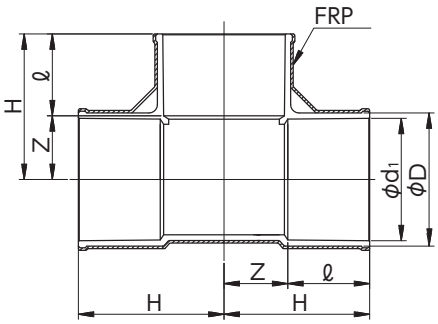

■ 寸法表

(単位:mm)

呼び径	TS	FRP	d_1	d_2	ℓ	D	d	t	L	H
200	□	□	217.0	214.1	145	240	196	15	532	266
250	□	□	268.2	265.0	155	295	247	16	662	331
300	□	□	319.6	315.5	175	337	298	10	680	340

(注)1.□はAV規格品です。

大口径継手・径違いチーズ

型番							
TS ▸	T	N	2	TE	V	N	呼び径
FRP(SU) ▸	T	F	2	TE	V	N	呼び径
FRP(GU) ▸	T	G	2	TE	V	N	呼び径

TS 超純PVC

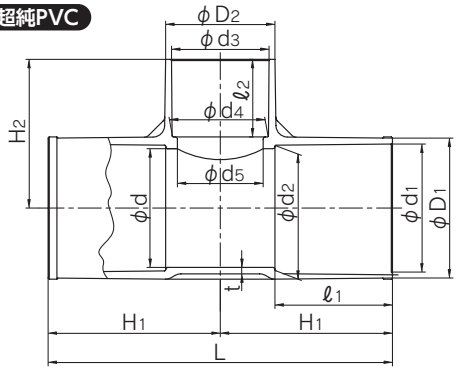

FRP補強品
(SU、GU)

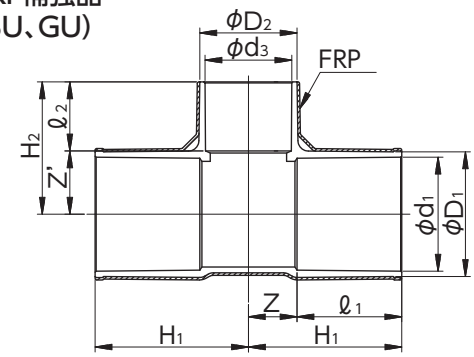

最高許容圧力(20℃)	
200mm TS	0.75MPa
250mm TS	0.6MPa
300mm TS	0.4MPa
FRP補強品	1.0MPa

■ 寸法表

(単位:mm)

呼び径	TS	FRP	d_1	d_2	ℓ_1	d_3	d_4	ℓ_2	D_1	D_2	d	d_5	t	L	H_1	H_2
200× 75	□	□	217.0	214.1	145	89.6	88.29	64	240	107.2	199	77	15	402	201	180
200×100	□	□	217.0	214.1	145	114.7	113.20	84	240	130	199	100	15	430	215	200
200×150	□	□	217.0	214.1	145	166.0	163.91	132	240	188	199	146	15	476	238	253
250× 75	□	□	268.2	265.0	155	89.6	88.29	64	295	108	247	77	16	452	226	210
250×100	□	□	268.2	265.0	155	114.7	113.20	84	295	136	247	100	16	492	246	225
250×200	□	□	268.2	265.0	155	217.0	214.10	145	295	245	247	194	16	608	304	310
300× 75	□	□	320.7	314.7	300	89.60	88.29	64	343	102	298	77	17	722	361	236

(注)1.□はAV規格品です。

型番表

種　類	分　野	型　式	材　質	規　格	呼び径
F	N	*	2	1	***
F フランジ	N 非カラー	T TSフランジ Q 板フランジ	2 超純PVC	1 JIS10K	013 13㎜ 〜 300 300㎜

TSフランジ

型番 JIS 10K ▸ F N T 2 1 呼び径

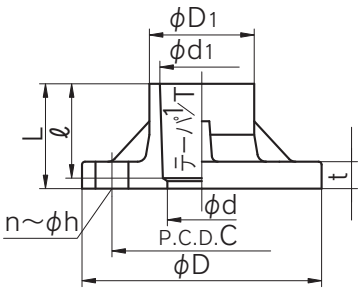

最高許容圧力(常温)		
JIS 10K	13〜300mm	1.0MPa

寸法表

(単位:mm)

呼び径 mm	呼び径 inch	d	JIS 10K D	JIS 10K C	JIS 10K n	JIS 10K h	d_1	テーパ 1/T	D_1	t	ℓ +4.0 −0.5	L
13	⅜	15	90	65	4	15	18.40±0.20	1/30	25.5	14	26	30.0
15	½	18	95	70	4	15	22.40±0.20	1/34	31.0	14	30	35.0
20	¾	22	100	75	4	15	26.45±0.20	1/34	35.0	15	35	40.0
25	1	25	125	90	4	19	32.55±0.25	1/34	42.5	15	40	46.0
32	1¼	30	135	100	4	19	38.60±0.25	1/34	48.5	16	44	50.5
40	1½	41	140	105	4	19	48.70±0.30	1/37	60.5	16	55	61.5
50	2	52	155	120	4	19	60.80±0.30	1/37	73.0	20	63	71.0
65	2½	67	175	140	4	19	76.60±0.30	1/48	90.0	22	61	70.0
80(75)	3	78	185	150	8	19	89.60±0.30	1/49	105.0	22	64	73.0
100	4	100	210	175	8	19	114.70±0.30	1/56	131.0	22	84	93.0
125	5	125	250	210	8	23	140.85±0.35	1/58	158.0	24	104	114.0
150	6	146	280	240	8	23	166.00±0.40	1/63	185.0	26	132	142.0
200	8	196	330	290	12	23	217.00±1.00	1/50	238.0	28	145	156.0
250	10	247	400	355	12	25	268.20±1.00	1/55	300.0	30	155	167.0
300	12	298	445	400	16	25	318.00±1.80	1/55	341.0	30	155	167.0

板フランジ

型番 JIS 10K ▸ F N Q 2 1 呼び径

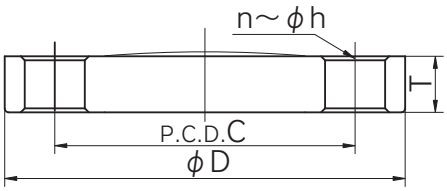

最高許容圧力(常温)		
JIS 10K	13〜150mm	1.0MPa

(注)管末端閉止用です。

寸法表

(単位:mm)

呼び径 mm	呼び径 inch	d	JIS 10K D	JIS 10K C	JIS 10K n	JIS 10K h	t
15	½	18	90	70	4	15	12
20	¾	22	100	75	4	15	14
25	1	25	125	90	4	19	14
32	1¼	30	135	100	4	19	16
40	1½	41	140	105	4	19	16
50	2	52	155	120	4	19	16
65	2½	67	175	140	4	19	18
80(75)	3	78	185	150	8	19	18
100	4	100	210	175	8	19	18
125	5	125	250	210	8	23	20
150	6	146	280	240	8	23	22

型番表

型　式	材　質	ゴ　ム	接　続	規　格	呼び径
JPF	2	*	*	J	***

- JPF　プレハブジョイント
- 2　超純PVC
- E　EPDM
- V　FKM
- F　バイフロン®F/FKM-F
- C　バイフロン®C/FKM-C
- T　ソケット
- N　ねじ込み
- J　JIS
- 013　13㎜ ～ 100　100㎜

プレハブジョイント

特　長

- ●施工が極めて簡単で、且つ迅速・確実にできます。
  (特にスリーブ接着・ねじ込み配管には不可欠)
- ●配管の適当な箇所に取り付けて、管内の清掃が容易にできます。
- ●配管施工後は、キャップナットを緩めるだけで本体部分の取り外しができます。従って、仮設配管・スラリー配管等、常に取り外しを要する配管ラインには最適です。

プレハブジョイント規格表

ボディ材質	接続方式	13	16	20	25	30	40	50	65	75	100
U-PVC	ソケット形	○	○	○	○	○	○	○	○	○	○
	ねじ込み形	○	○	○	○	○	○	○	–	–	–

部品表

部番	名　称	個数	材　質
①	ボディ	1	U-PVC
②	ボディキャップ	1	U-PVC
③	キャップナット	1	U-PVC
④	Oリング	1	EPDM、FKM、バイフロン®F/FKM-F、バイフロン®C/FKM-C

主仕様

材　質	硬質ポリ塩化ビニル製(U-PVC製)
使用温度	0℃～50℃
最高許容圧力	1.0MPa{10.2kg/㎠}

寸法図

ソケット形(13mm ～ 50mm)

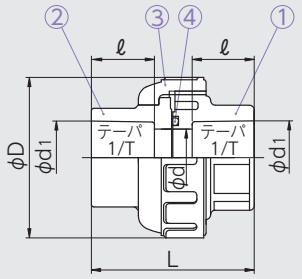

ねじ込み形(13mm ～ 50mm)

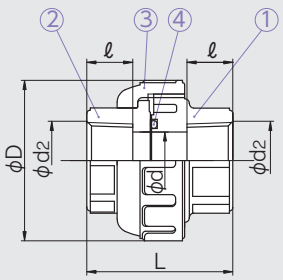

ソケット形(65mm ～ 100mm)

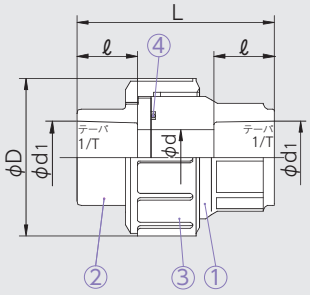

■ 寸法表

(単位:mm)

呼び径	d	ソケット形				ねじ込み形			D
		d_1	ℓ	1/T	L	d_2	ℓ	L	
13	13	18.13	18	1/30	46	Rc3/8	15	43	48
16	15	22.11	20	1/34	46	Rc1/2	15	43	48
20	20	26.13	24	1/34	61	Rc3/4	17	57	60
25	25	32.16	27	1/34	70	Rc1	20	63	70
30	31	38.19	30	1/34	77	Rc1 1/4	22	71	82
40	40	48.21	37	1/37	95	Rc1 1/2	25	82	100
50	51	60.25	42	1/37	107	Rc2	28	96	106
65	65	76.60	61	1/48	164	—	—	—	133
75	77	89.60	64	1/49	189.5	—	—	—	152
100	100	114.70	84	1/56	245	—	—	—	210

型番表

■ねじ式　L型　20-30㎜

種類・分野	材　質	型式 1	型式 2	規　格	特殊接続部のサイズ	呼び径
WM	2	＊	＊	＊	＊	＊＊＊
WM マルチJ	2 超純PVC(禁油品)	1 ねじ式溶着 2 ねじ式接着	L L型 T T型	R RCねじ N NPTねじ	2 1/4 3 3/8	020 20㎜ 〜 030 30㎜

■ねじ式　L型　40-200㎜

種類・分野	材　質	型式 1	型式 2	規　格	特殊接続部のサイズ	呼び径
WM	2	＊	L	＊	＊	＊＊＊
WM マルチJ	2 超純PVC(禁油品)	N ねじ式成型品 2 ねじ式接着 4 接着FRP補強	L L型	R RCねじ N NPTねじ	2 1/4 3 3/8 4 1/2 6 3/4	040 40㎜ 〜 150 150㎜ 200 200㎜

200㎜は、加工品になります。

■ねじ式　T型　20-30㎜

種類・分野	材　質	型式 1	型式 2	規　格	特殊接続部のサイズ	呼び径
WM	2	＊	＊	＊	＊	＊＊＊
WM マルチJ	2 超純PVC(禁油品)	1 ねじ式溶着 2 ねじ式接着	L L型 T T型	R RCねじ N NPTねじ	2 1/4 3 3/8	020 20㎜ 〜 030 30㎜

■ねじ式　T型　40-200㎜

種類・分野	材　質	型式 1	型式 2	規　格	特殊接続部のサイズ	呼び径
WM	2	＊	T	＊	＊	＊＊＊
WM マルチJ	2 超純PVC(禁油品)	1 溶着 2 ねじ式接着 3 溶着FRP補強 4 接着FRP補強	T T型	R RCねじ N NPTねじ	2 1/4 3 3/8 4 1/2 6 3/4	040 40㎜ 〜 200 200㎜

溶接FRP補強品及び接着補強品は、200㎜のみです。

■TS式　L型　T型　40-200㎜

種類・分野	材　質	型式 1	型式 2	規　格	特殊接続部のサイズ	呼び径
WM	2	＊	＊	T	＊	＊＊＊
WM マルチJ	2 超純PVC(禁油品)	1 溶着 2 接着 3 溶着FRP補強 4 接着FRP補強	T T型 L L型	T TS式	A 016 B 020 C 025 D 040 E 050 F 065 G 075 H 100 I 125	040 40㎜ 〜 200 200㎜

溶接FRP補強品及び接着補強品は、200㎜のみです。

マルチジョイント

主仕様

材　質	超純用硬質ポリ塩化ビニル製
使用温度	0℃〜50℃

使用例

圧力計や温度計などの各種センサーの取り付け。

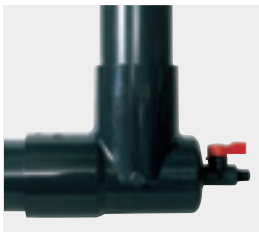

サンプリングやドレン抜き用のバルブ・コックの取り付け。

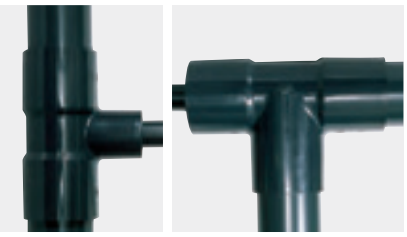

コンパクトな配管ラインの縮径(レジュース)。

マルチジョイント　L型ねじ式

型番　超純PVC(禁油品) ▸ WM 2 N L R 特殊継手部サイズ 呼び径

最高許容圧力(20℃)	
20～150mm	1.0MPa
200mm	0.6MPa

20-30, 200mm

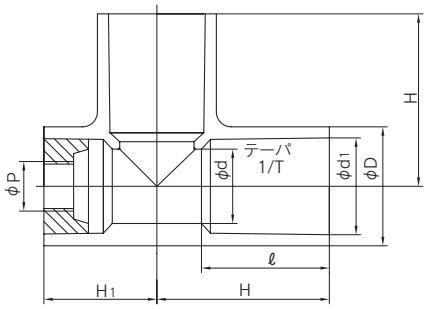

40-150mm

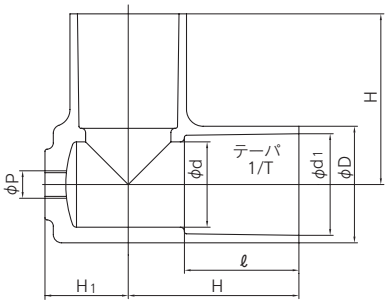

組合表

ねじ部 / 呼び径(mm)	P Rc 1/4	P Rc 3/8	P Rc 1/2	P Rc 3/4	P NPT 1/4	P NPT 3/8	P NPT 1/2	P NPT 3/4
20	○	○	–	–	○	○	–	–
25	○	○	–	–	○	○	–	–
30	○	○	–	–	○	○	–	–
40	○	○	○	○	○	○	○	○
50	○	○	○	○	○	○	○	○
65	○	○	○	○	○	○	○	○

ねじ部 / 呼び径(mm)	P Rc 1/4	P Rc 3/8	P Rc 1/2	P Rc 3/4	P NPT 1/4	P NPT 3/8	P NPT 1/2	P NPT 3/4
75	○	○	○	○	○	○	○	○
100	○	○	○	○	○	○	○	○
125	○	○	○	○	○	○	○	○
150	○	○	○	○	○	○	○	○
200	○	○	○	○	○	○	○	○

(注)U-PVC製(グレー色)は、一体成形品ではありませんので形状が異なります。

寸法表

(単位:mm)

呼び径	d	d_1	ℓ	1/T	D	H	H_1
20	20	26.45	35	1/34	33	50	32
25	25	32.55	40	1/34	40	58	38
30	31	38.60	44	1/34	46	65	43
40	40	48.70	55	1/37	57	82	40
50	51	60.80	63	1/37	70	96	52
65	67	76.60	61	1/48	87	110	68

呼び径	d	d_1	ℓ	1/T	D	H	H_1
75	77	89.60	64	1/49	102	120	74
100	100	114.70	84	1/56	130	152	98
125	125	140.85	104	1/58	157	187	126.5
150	146	166.00	132	1/63	186	230	151.5
200	196	217.00	145	1/50	240	266	193

マルチジョイント T型ねじ式

型番　超純PVC(禁油品) ▸ WM 2 型式1 T 規格 特殊継手部サイズ 呼び径

最高許容圧力(20℃)	
20～150mm	1.0MPa
200mm	0.6MPa

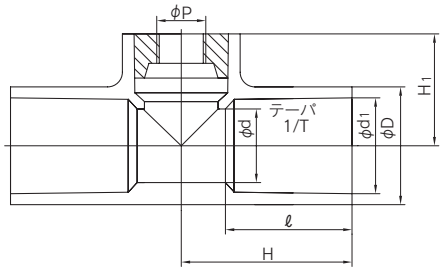

組合表

ねじ部 / 呼び径(mm)	P Rc 1/4	P Rc 3/8	P Rc 1/2	P Rc 3/4	P NPT 1/4	P NPT 3/8	P NPT 1/2	P NPT 3/4
20	○	○	–	–	○	○	–	–
25	○	○	–	–	○	○	–	–
30	○	○	–	–	○	○	–	–
40	○	○	○	○	○	○	○	○
50	○	○	○	○	○	○	○	○
65	○	○	○	○	○	○	○	○

ねじ部 / 呼び径(mm)	P Rc 1/4	P Rc 3/8	P Rc 1/2	P Rc 3/4	P NPT 1/4	P NPT 3/8	P NPT 1/2	P NPT 3/4
75	○	○	○	○	○	○	○	○
100	○	○	○	○	○	○	○	○
125	○	○	○	○	○	○	○	○
150	○	○	○	○	○	○	○	○
200	○	○	○	○	○	○	○	○

寸法表

(単位:mm)

呼び径	d	d_1	ℓ	1/T	D	H	H_1
20	20	26.45	35	1/34	33	50	32
25	25	32.55	40	1/34	40	58	38
30	31	38.6	44	1/34	46	65	43
40	40	48.7	55	1/37	57	82	55
50	51	60.8	63	1/37	70	90	61
65	67	76.6	61	1/48	87	100	68

呼び径	d	d_1	ℓ	1/T	D	H	H_1
75	77	89.6	64	1/49	102	100	75
100	100	114.7	84	1/56	130	140	100
125	125	140.85	104	1/58	157	160	115
150	146	166	132	1/63	186	195	126
200	196	217	145	1/50	240	201	148

マルチジョイント L型TS式

型番 超純PVC(禁油品) ▸ WM 2 型式1 L T 特殊継手部サイズ 呼び径

最高許容圧力(20℃)	
20～150mm	1.0MPa
200mm	0.6MPa

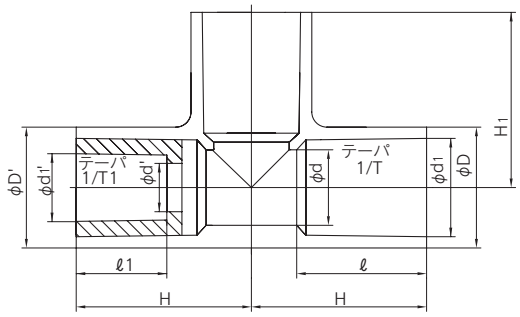

組合表

呼び径 (mm)	型式	16	20	25	40	50	65	75	100	125
40	L型	☆	☆	☆						
	T型	☆	★	★						
50	L型	☆	☆	☆						
	T型	★	★	★						
65	L型	☆	☆	☆	☆					
	T型	☆	☆	☆	★					
75	L型	☆	☆	☆	☆	☆				
	T型	☆	☆	★	★	★				
100	L型	☆	☆	☆	☆	☆	☆			
	T型	☆	☆	☆	☆	★	☆			
125	L型	☆	☆	☆	☆	☆	☆	☆		
	T型	☆	☆	☆	☆	☆	☆	★		
150	L型	☆	☆	☆	☆	☆	☆	☆	☆	
	T型	☆	☆	☆	☆	☆	☆	★	★	
200	L型	☆	☆	☆	☆	☆	☆	☆	☆	☆
	T型	☆	☆	☆	☆	☆	☆	★	★	☆

(注)★はTS継手で対応できます。

寸法表

(単位:mm)

呼び径	d	d_1	ℓ	1/T	D	d'	d_1'	ℓ'	1/T1	D'	H	H_1
40× 16	40	48.70	55	1/37	57	16	22.40	30	1/34	57	82	82
40× 20	40	48.70	55	1/37	57	20	26.45	35	1/34	57	82	82
40× 25	40	48.70	55	1/37	57	25	32.55	40	1/34	57	82	82
50× 16	51	60.80	63	1/37	70	16	22.40	30	1/34	70	96	96
50× 20	51	60.80	63	1/37	70	20	26.45	35	1/34	70	96	96
50× 25	51	60.80	63	1/37	70	25	32.55	40	1/34	70	96	96
65× 16	67	76.60	61	1/48	87	16	22.40	30	1/34	87	110	110
65× 20	67	76.60	61	1/48	87	20	26.45	35	1/34	87	110	110
65× 25	67	76.60	61	1/48	87	25	32.55	40	1/34	87	110	110
65× 40	67	76.60	61	1/48	87	40	48.70	55	1/37	87	110	110
75× 16	77	89.60	64	1/49	102	16	22.40	30	1/34	102	120	120
75× 20	77	89.60	64	1/49	102	20	26.45	35	1/34	102	120	120
75× 25	77	89.60	64	1/49	102	25	32.55	40	1/34	102	120	120
75× 40	77	89.60	64	1/49	102	40	48.70	55	1/37	102	120	120
75× 50	77	89.60	64	1/49	102	51	60.80	63	1/37	102	120	120
100× 16	100	114.70	84	1/56	130	16	22.40	30	1/34	130	152	152
100× 20	100	114.70	84	1/56	130	20	26.45	35	1/34	130	152	152
100× 25	100	114.70	84	1/56	130	25	32.55	40	1/34	130	152	152
100× 40	100	114.70	84	1/56	130	40	48.70	55	1/37	130	152	152
100× 50	100	114.70	84	1/56	130	51	60.80	63	1/37	130	152	152
100× 65	100	114.70	84	1/56	130	67	76.60	61	1/48	130	152	152
125× 16	125	140.85	104	1/58	157	16	22.40	30	1/34	157	187	187
125× 20	125	140.85	104	1/58	157	20	26.45	35	1/34	157	187	187
125× 25	125	140.85	104	1/58	157	25	32.55	40	1/34	157	187	187
125× 40	125	140.85	104	1/58	157	40	48.70	55	1/37	157	187	187
125× 50	125	140.85	104	1/58	157	51	60.80	63	1/37	157	187	187
125× 65	125	140.85	104	1/58	157	67	76.60	61	1/48	157	187	187
125× 75	125	140.85	104	1/58	157	77	89.60	64	1/49	157	187	187
150× 16	146	166.00	132	1/63	186	16	22.40	30	1/34	186	230	230
150× 20	146	166.00	132	1/63	186	20	26.45	35	1/34	186	230	230
150× 25	146	166.00	132	1/63	186	25	32.55	40	1/34	186	230	230
150× 40	146	166.00	132	1/63	186	40	48.70	55	1/37	186	230	230
150× 50	146	166.00	132	1/63	186	51	60.80	63	1/37	186	230	230
150× 65	146	166.00	132	1/63	186	67	76.60	61	1/48	186	230	230
150× 75	146	166.00	132	1/63	186	77	89.60	64	1/49	186	230	230
150×100	146	166.00	132	1/63	186	100	114.70	84	1/56	186	230	230
200× 16	196	217.00	145	1/50	240	16	22.40	30	1/34	240	266	266
200× 20	196	217.00	145	1/50	240	20	26.45	35	1/34	240	266	266
200× 25	196	217.00	145	1/50	240	25	32.55	40	1/34	240	266	266
200× 40	196	217.00	145	1/50	240	40	48.70	55	1/37	240	266	266
200× 50	196	217.00	145	1/50	240	51	60.80	63	1/37	240	266	266
200× 65	196	217.00	145	1/50	240	67	76.60	61	1/48	240	266	266
200× 75	196	217.00	145	1/50	240	77	89.60	64	1/49	240	266	266
200×100	196	217.00	145	1/50	240	100	114.70	84	1/56	240	266	266
200×125	196	217.00	145	1/50	240	125	140.85	104	1/58	240	266	266

マルチジョイント T型TS式

型番 超純PVC(禁油品) ▸ WM 2 型式1 T T 特殊継手部サイズ 呼び径

最高許容圧力(20℃)	
20～150mm	1.0MPa
200mm	0.6MPa

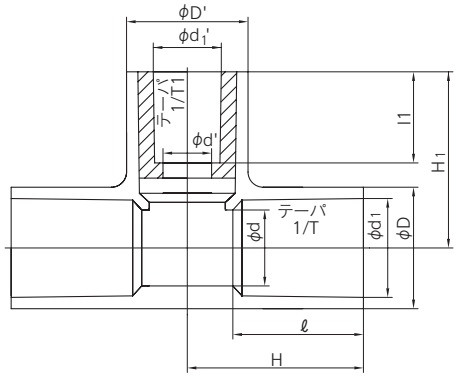

組合表

呼び径 (mm)	型式	16	20	25	40	50	65	75	100	125
40	L型	☆	☆	☆						
	T型	☆	★	★						
50	L型	☆	☆	☆						
	T型	★	★	★						
65	L型	☆	☆	☆	☆					
	T型	☆	☆	☆	★					
75	L型	☆	☆	☆	☆	☆				
	T型	☆	☆	★	★	★				
100	L型	☆	☆	☆	☆	☆	☆			
	T型	☆	☆	☆	☆	★	☆			
125	L型	☆	☆	☆	☆	☆	☆	☆		
	T型	☆	☆	☆	☆	☆	☆	★		
150	L型	☆	☆	☆	☆	☆	☆	☆	☆	
	T型	☆	☆	☆	☆	☆	☆	★	★	
200	L型	☆	☆	☆	☆	☆	☆	☆	☆	☆
	T型	☆	☆	☆	☆	☆	☆	★	★	☆

(注)★はTS継手で対応できます。

寸法表

(単位:mm)

呼び径	d	d_1	ℓ	1/T	D	d'	d_1'	ℓ'	1/T1	D'	H	H_1
40× 16	40	48.70	55	1/37	57	16	22.40	30	1/34	57	82	82
65× 16	67	76.60	61	1/48	87	16	22.40	30	1/34	57	95	95
65× 20	67	76.60	61	1/48	87	20	26.45	35	1/34	57	95	95
65× 25	67	76.60	61	1/48	87	25	32.55	40	1/34	57	95	95
75× 16	77	89.60	64	1/49	102	16	22.40	30	1/34	57	100	102
75× 20	77	89.60	64	1/49	102	20	26.45	35	1/34	57	100	102
100× 16	100	114.70	84	1/56	130	16	22.40	30	1/34	70	125	122
100× 20	100	114.70	84	1/56	130	20	26.45	35	1/34	70	125	122
100× 25	100	114.70	84	1/56	130	25	32.55	40	1/34	70	125	122
100× 40	100	114.70	84	1/56	130	40	48.70	55	1/37	102	140	132
100× 65	100	114.70	84	1/56	130	67	76.60	61	1/48	130	152	152
125× 16	125	140.85	104	1/58	157	16	22.40	30	1/34	102	161	147
125× 20	125	140.85	104	1/58	157	20	26.45	35	1/34	102	161	147
125× 25	125	140.85	104	1/58	157	25	32.55	40	1/34	102	161	147
125× 40	125	140.85	104	1/58	157	40	48.70	55	1/37	102	161	147
125× 50	125	140.85	104	1/58	157	51	60.80	63	1/37	102	161	147
125× 65	125	140.85	104	1/58	157	67	76.60	61	1/48	130	175	167
150× 16	146	166.00	132	1/63	186	16	22.40	30	1/34	102	195	158
150× 20	146	166.00	132	1/63	186	20	26.45	35	1/34	102	195	158
150× 25	146	166.00	132	1/63	186	25	32.55	40	1/34	102	195	158
150× 40	146	166.00	132	1/63	186	40	48.70	55	1/37	102	195	158
150× 50	146	166.00	132	1/63	186	51	60.80	63	1/37	102	195	158
150× 65	146	166.00	132	1/63	186	67	76.60	61	1/48	130	208	182
200× 16	194	217.00	145	1/50	240	16	22.40	30	1/34	102	201	180
200× 20	194	217.00	145	1/50	240	20	26.45	35	1/34	102	201	180
200× 25	194	217.00	145	1/50	240	25	32.55	40	1/34	102	201	180
200× 40	194	217.00	145	1/50	240	40	48.70	55	1/37	102	201	180
200× 50	194	217.00	145	1/50	240	51	60.80	63	1/37	102	201	180
200× 65	194	217.00	145	1/50	240	67	76.60	61	1/48	130	215	200
200×125	194	217.00	145	1/50	240	125	140.85	104	1/58	240	266	266

接合機器

超純パイプの施工をより確実にまたより効率的に行うために、専用接合機をご用意しております。

■ 接着接合（挿入接着機）

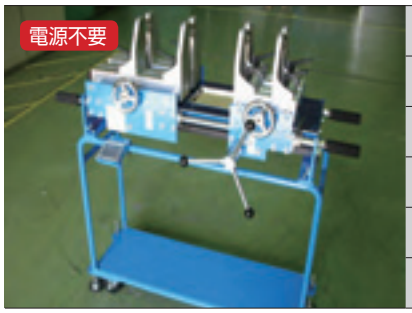

名　　称	INSER-50
適応サイズ	13mm～50mm
入力電源	–
最大消費電力	–
寸　法（mm）	本体：L1080×W430×H1000
重　量（kg）	本体：80

※INSER-50は手動式（電源不要）です。

名　　称	INSER-200
適応サイズ	65mm～200mm
入力電源	200V（三相）/ 50-60Hz / 20A
最大消費電力	5.0kW
寸　法（mm）	本体：L1500×W760×H1110
重　量（kg）	本体：500

※INSER-200は出荷時に電源プラグは装着されておりませんので、現場の電源状態に応じてご自身で準備・配線をしてください。

■ 融着接合（融着機）

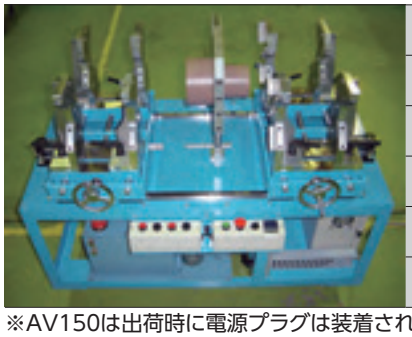

名　　称	AV-150
適応サイズ	75mm～150mm
入力電源	200V（三相）/ 50-60Hz / 60A
最大消費電力	12.0kW
寸　法（mm）	本体：L1325×W900×H1150
重　量（kg）	本体：460

※AV150は出荷時に電源プラグは装着されておりませんので、現場の電源状態に応じてご自身で準備・配線をしてください。

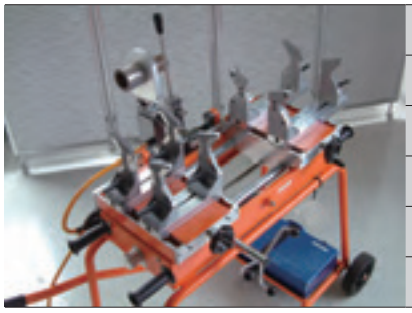

名　　称	PRISMA125C
適応サイズ	13mm～75mm
入力電源	110V / 50-60Hz / 15A
最大消費電力	1.4kW
寸　法（mm）	本体：L1500×W840×H1300
重　量（kg）	本体：100

※挿入接着機はASAHI AV塩化ビニルパイプ・継手、スーパーパイプ・継手、超純パイプ・継手 専用機です。他メーカー品及び他材質のパイプ・継手にはご使用になれません。
※融着機は超純パイプ専用機です。他メーカー品及び他材質のパイプ・継手にはご使用になれません。
※本機はリース対応をしておりますので、必要時には最寄りの営業所にご相談ください。
※本機の使用にあたっては、必要に応じて弊社指導員が取扱いのご説明を実施しますので、最寄りの弊社営業所までご相談ください。
※本機は台数に限りがございます。状況によってはお客様のご要望に応じかねる場合もございます。
※施工にあたっては、取扱説明書や施工要領書をよく読んで正しく施工を行ってください。

配管設計時の注意

- 使用条件（流体の種類、温度、圧力等）を考慮して、適切な材料を選定してご使用ください。詳細については、最寄りの営業所へ事前にご相談ください。
- 最高許容圧力とは、水撃圧を含んだ圧力です。最高許容圧力を超えて使用しないでください。
- 最高許容圧力は、サイズ、温度によって異なりますので許容範囲内で設計・使用してください。
- プラスチック製のため温度変化に対する熱伸縮が金属に比べて大きいだけでなく、熱応力も発生しますので、使用条件や設置場所に応じた配管支持や伸縮処理を実施してください。
- 陽圧の気体でご使用される場合は、水圧と同値であっても圧縮性流体特有の反発力で危険な状態が想定されますので、管を保護資材で被覆する等、周辺への安全対策を必ず施してご使用ください。
- 材質の異なるプラスチック製品を「接着」「融着」しないでください（接合不良となります）。

運搬上の注意

- パイプに傷が付くので引きずったりしないでください。また、パイプの両端は欠けやすいために引きずったりしないでください。

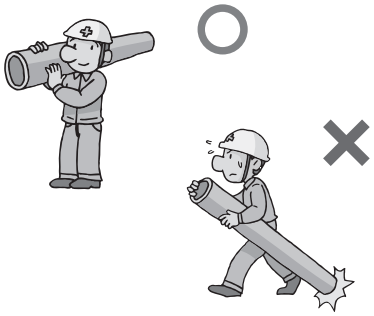

- 呼び径150mm以上のパイプの取り扱いは2人で行ってください。

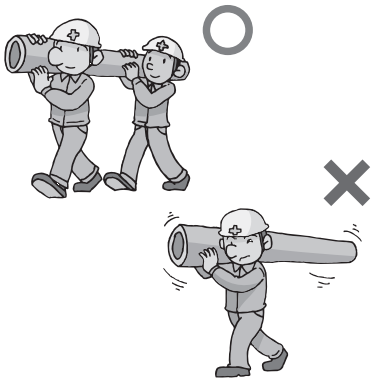

- トラックの荷台からパイプを放り投げないでください。

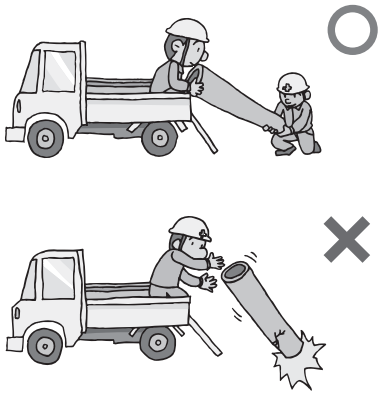

保管上の注意

- 管及び継手を屋外で保管する場合は、直射日光を避け、熱気のこもらない方法でシート掛けをするなどの対策を行ってください。

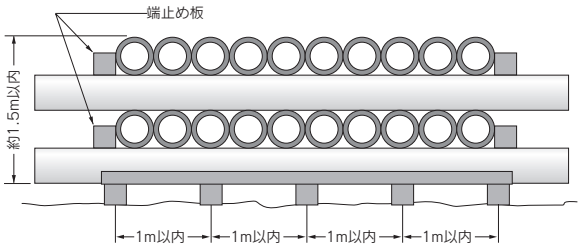

- 継手を高温雰囲気下で密閉された状態（夏場の車内や密閉されたポリ袋の中、等）で放置しないでください。

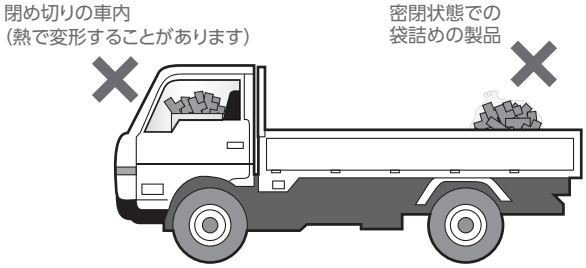

施工について

- 接着施工を実施する前に、弊社HPに掲載しておりますSDS（安全データシート）をダウンロードしていただくか、最寄りの営業所へお問い合わせいただき、作業者や環境に対する安全性を確保してください。
- 施工にあたっては、作業の安全性と配管の性能を十分に発揮させるために、弊社の施工手順に従って施工してください。
- 各種AVビニルパイプの接着には、必ず専用のAV接着剤を使用してください。
- 接着剤の塗りすぎにご注意ください（ソルベントクラックが発生し破損する恐れがあります）。
  低温下での施工は、溶剤蒸気が蒸発しにくく残存しやすくなるため、注意が必要です（ソルベントクラックが発生し破損する恐れがあります）。配管後養生中は、管の両端を密閉せずに解放して溶剤蒸気を除去してください。養生中、送風機（低圧仕様のもの）で配管内を通風したり、接着剤が硬化した後に配管内を満水にて水洗することでより効果的に除去することが可能です。
- 完成検査は必ず水圧で行ってください。エア（圧縮性空気や陽圧の気体）による気密試験は大変危険ですので行わないでください。

ソルベントクラック（SC）対策について

SC（Solvent Cracking）とは、ストレスクラッキング（応力亀裂）の一種で、溶剤がPVCパイプ内に影響を及ぼした時に生じる亀裂現象を特に区別していいます。要因としては、溶剤の存在（接着剤・防腐剤等）です。

またさらに応力（熱応力、TS接合部の応力、生曲げ、その他外部応力）や冬期などの低温時の施工（溶剤が残りやすい）で、より発生しやすくなりますので、配管時には、以下のようなSC対策を行ってください。

項　目	対　　策
接着剤の使用量	管種に合った専用接着剤を用い薄く均一に塗布してください。 管外面には挿し込み長さ以上にははみだして接着剤を塗布しない。特に継手内面には、薄く均一に塗布してください。接着剤塗布量の割合は、「パイプ：継手」が「7：3」を目安にしてください。
接着剤の拭き取り	接着後、はみ出した接着剤はウエスで必ず拭き取る。塗布時、溝床にこぼれた接着剤を取り除いてください。
管の両端開放	バルブ、空気弁、板フランジ等を全開にして通風を良くし、溶剤蒸気を除去してください。密閉しないでください。
プレハブ工法の採用	管を2 ～ 4本ごとにプレハブ加工しておき、自然通風で溶剤蒸気を除去した後、配管接続してください。
配管内の通風	配管後養生中は、管の両端を密閉せずに開放して溶剤蒸気を除去してください。密閉しないでください。 養生中、送風機(低圧仕様のもの)で配管内を通風するとより効果があります。
配管内の水洗	配管後養生中は、管の両端を密閉せずに開放して溶剤蒸気を除去してください。 接着剤が硬化した後、満水にして水洗するとより効果があります（その際、水圧はかけないでください）。 呼び径50mm以下は、 30分、呼び径65mm以上は1時間程度経過した後に速やかに行ってください。
伸縮対策	温度差による熱応力が大きくなるのを防止するため、伸縮対策を行ってください。
サポート	配管固定時は、できるだけUボルトの使用は避け、幅の広い固定バンドをお使いください。 Uボルトを使用する場合は、配管にUボルトが接触しないようにゴムなどのクッションを設けてください。 固定バンド及びUボルトの締め過ぎには十分注意してください。

接着剤の使用量

標線以上にはみ出して接着剤を塗布しないでください。

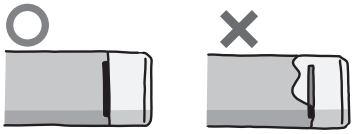

TS継手受口内面には、薄く均一に塗布してください。

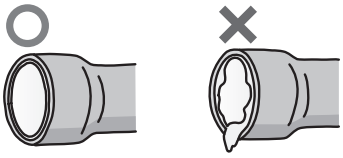

接着剤の拭き取り

挿入後、はみ出た接着剤はウエスで拭取ってください。

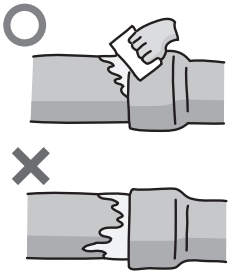

サポート

サドルバンド、Uボルト、Uバンドの締め過ぎに注意してください。

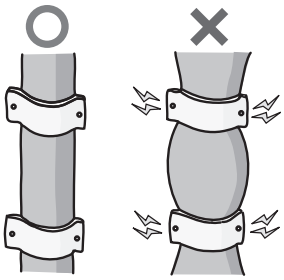

伸縮対策

熱応力を低減するため、伸縮処理を行ってください。

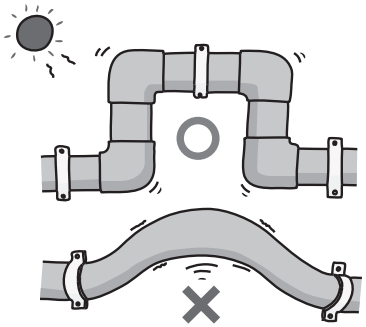

溶剤成分の除去 & 管の両端開放

通風の実施

水洗の実施
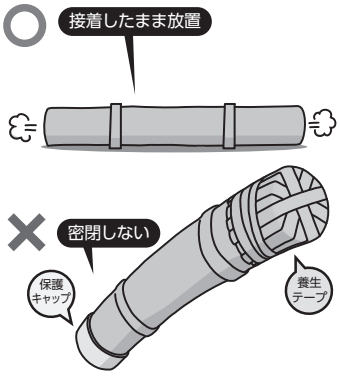
管の両端開放