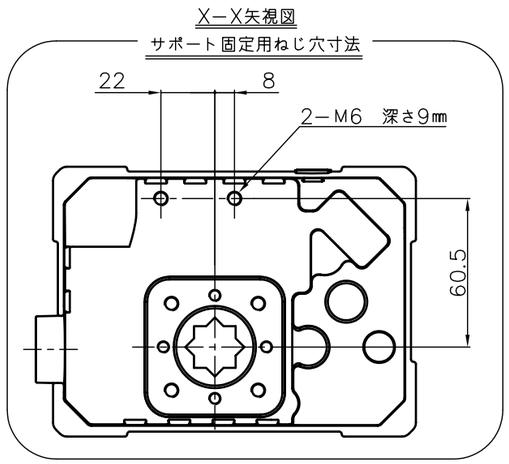

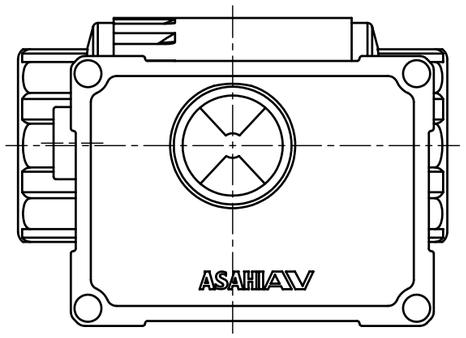

寸法表

単位：mm

呼び径		ソケット形				ねじ込み形						
		d1	1/7	l	L	d2	l	L	d	D	H	S
13㎜	3/8"	18.20	1/30	17	69	−	−	−	15	40	153.5	50
15	1/2	22.11	1/34	20	79	Rc1/2	15	69	15	40	153.5	50
20	3/4	26.13	1/34	24	94	Rc3/4	17	94	20	49	160.5	57
25	1	32.16	1/34	27	108	Rc1	20	108	25	58	167.5	64
32	1 1/4	38.19	1/34	30	121	Rc1 1/4	22	121	31	68	180	76.5
40	1 1/2	48.21	1/37	37	146	Rc1 1/2	25	146	40	82.5	188.5	85
50	2	60.25	1/37	42	175	Rc2	28	175	51	104	200	96.5

注記：組立品の外観及び形状は、呼び径及び
材質により本図と若干異なります。

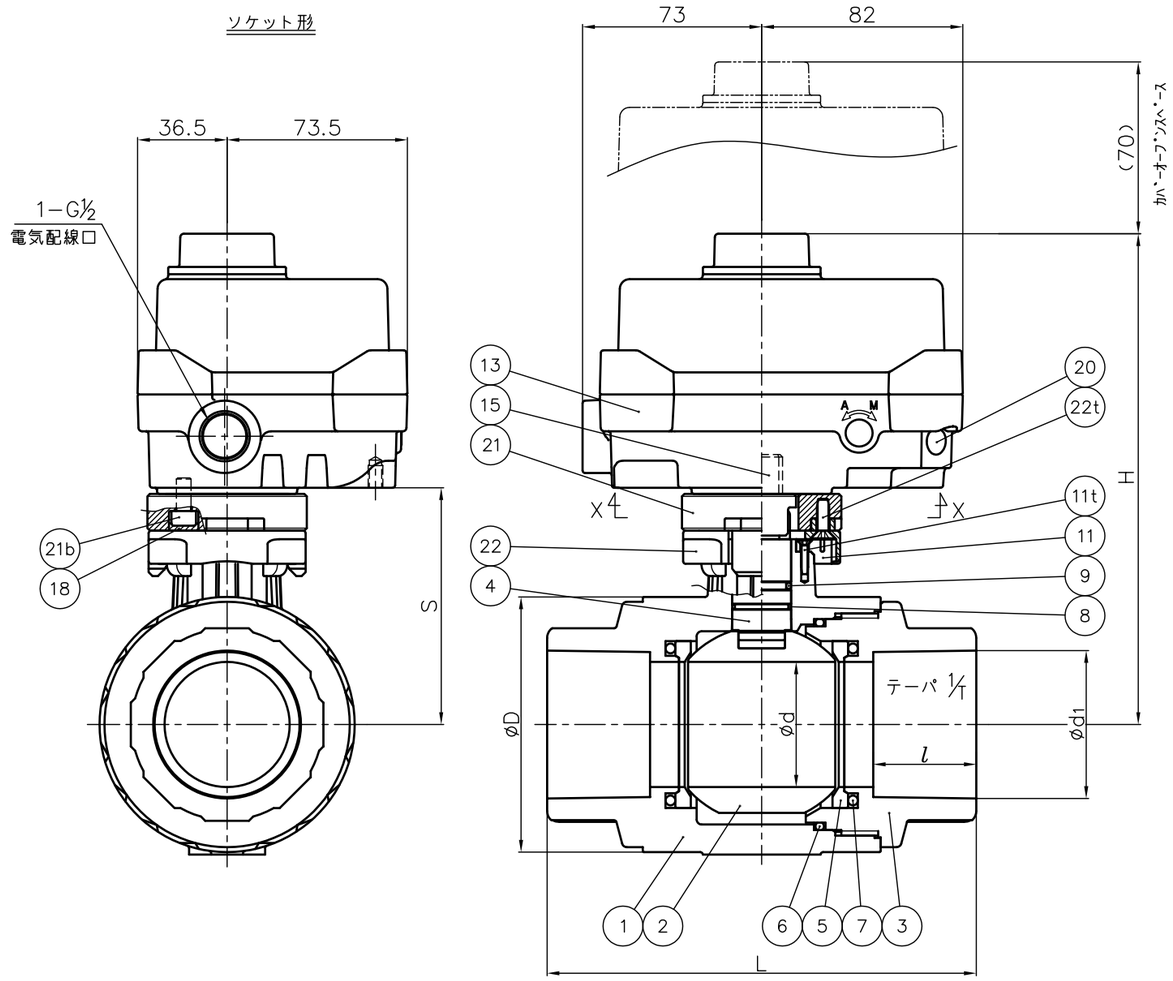

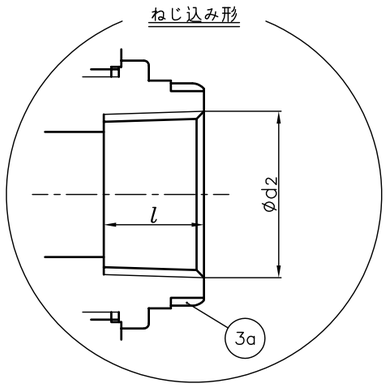

部番	名　称	個数	材　質	備　考
22t	タッピンねじ（No.22）	2	SUS304	
22	ベースプレート	1	PPG	黒色
21b	ボルト（No.21）	4	SUS304	
21	コネクタープレート	1	PPG	13~25mmに使用
			ABS	32~50mmに使用
20	ゴム栓（B）	1	EPDM	
18	ゴム栓（A）	4	EPDM	
15	継手	1	C3604	
13	アクチュエータ	1	PC他	AV−R−030型
11t	タッピンねじ（No.11）	4	SUS304	
11	ISOプレート	1	ABS	黒色
9	Oリング（E）	1	□EPDM □FKM □その他 （　　）	
8	Oリング（D）	1		
7	Oリング（C）	2		
6	Oリング（B）	1		
5	シート	2	PTFE	
3a	リング	2	SUS304	C−PVC:13~25mmの ねじ込み形に使用
4	ステム	1	□U−PVC □C−PVC	
3	ボディキャップ	1		
2	ボール	1		
1	ボディ	1		

作図	杉本匡弥	旭有機材株式会社	
検図	井口英明		
承認	甲正健二		
2019年4月3日		図面名称	コンパクトボールバルブ27型　電動式　R型　組立図 JIS：□ソケット形　□ねじ込み形 13㎜（3/8"）~50㎜（2"）
尺度	~		
個別引合No.			
納入先		図番	27−AE001JJ　△1