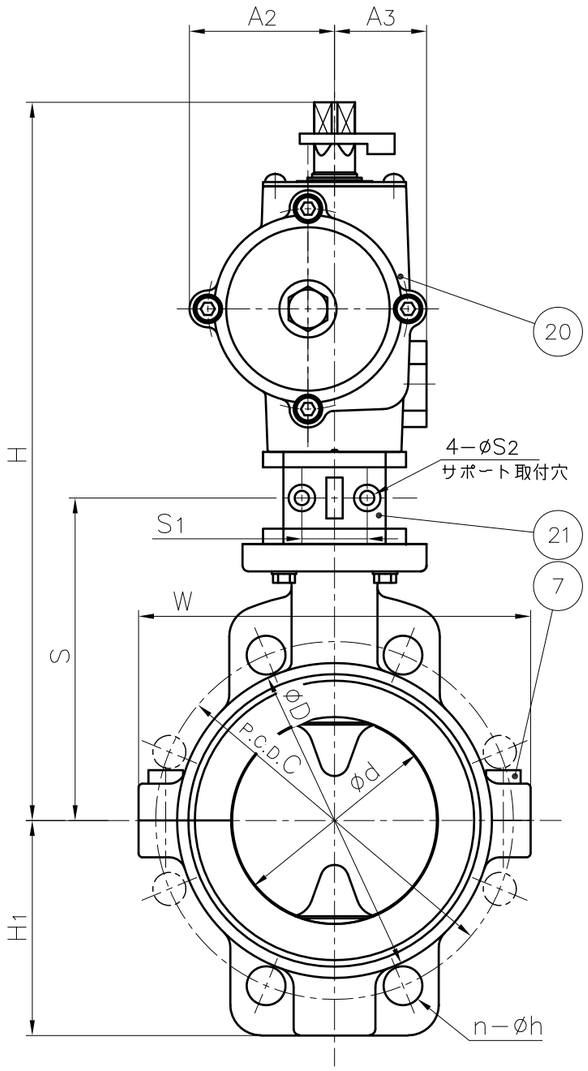

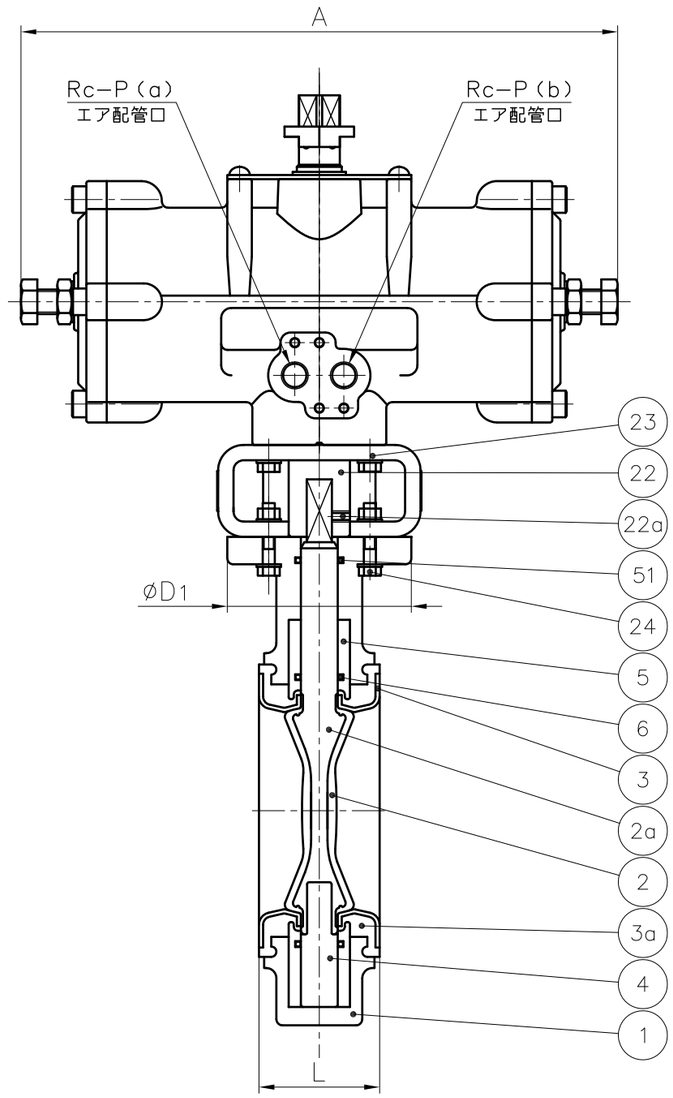

注記。

1. 供給エア圧力：0.4～0.7 MPa G
2. バルブ開: 配管口（a）排気、配管口（b）給気
   バルブ閉: 配管口（a）給気、配管口（b）排気
3. 組立品の外観および形状は、呼び径により若干異なります。

部番	名称	個数	材質	備考
51	Oリング（B）	1	NBR	
24	ボルト・ナット（B）	4組	SUS304	
23	ボルト（D）	4	SUS304	
22a	止めねじ（B）	1	SUS304	
22	継手	1	C3604	
21	取付台	1	PPG	50～150mmに使用
			AC4C	200,250mmに使用 エポキシ塗装
20	アクチュエータ	1	ADC12 他	メラミン焼付塗装
7	ボルト（A）	−	SUS304	50～125mm：2 150mm 以上：4
6	Oリング（A）	2	EPDM	
5	ブシュ	2	SUS304	
4	ステム	1	SUS304	
3a	シートクッション	1	CR	
3	シート	1	PTFE	
2a	ディスクインサート	1	SUS304	
2	ディスク	1	PTFE	
1	ボディ	1	FCD−S	エポキシ粉体塗装

寸法表

単位 ：mm

呼び径		d	JIS 5K C	JIS 5K n	JIS 5K h	JIS 10K C	JIS 10K n	JIS 10K h	L	D	D1	H	H1	W	A	A2	A3	S	S1	S2	P	アクチュエータ機種
50mm	2”	55	105	2 (4)	15	120	2 (4)	19	44	90	90	268	61	116	210	46	36	122.5	32	7	¼	TA2A−050D
80	3	80	145	− (4)	19	150	4 (8)	19	54	125	90	302	95	152	250	57	38	141.5	32	7	¼	TA2A−063D
100	4	100	165	4 (8)	19	175	4 (8)	19	59	154	90	351	99	174	292	71	45	157.5	32	7	¼	TA2A−080D
125	5	125	200	4 (8)	19	210	4 (8)	23	64	181	125	380	120	206	292	71	45	183.5	42	9	¼	TA2A−080D
150	6	150	230	4 (8)	19	240	4 (8)	23	75	211	125	428	137	236	362	85.5	57	200.5	42	9	¼	TA2A−100D
200	8	191	280	4 (8)	23	290	4 (12)	23	85	265	125	483	163	282	440	90	60	−	−	−	¼	TA2A−125D
250	10	245	345	4 (12)	23	355	4 (12)	25	96	325	125	583	200	341	532	113	68	−	−	−	¼	TA2A−160D

作図	大迫美和子	旭有機材株式会社
検図	河野宏幸	
承認	尾崎義人	
2011年12月16日		図面名称：バタフライバルブ（55型）エア式 TA型 組立図 復動 □JIS 5K，□JIS 10K 50mm（2”）～250mm（10”）
尺度	～	
個別引合No.		
納入先		図番 55−AA004JJ △3