寸法表

呼び径		d	d'	フランジ形 JIS 5K D	C	n	h	JIS 10K D	C	n	h	L U-PVC C-PVC	PP	PVDF	t	ソケット形 U-PVC, C-PVC d1	l	1/T	L	PP d1	d1'	l	L	ねじ込み形 d2	l	L U-PVC C-PVC	PP	PVDF
65mm	2½"	65	58	155	130	4	15	175	140	4	19	261	257	256	18	76.60	61	1/48	273	75.0	73.0	35	219	Rc2½	32	215	213	212
80	3	78	68.5	180	145	4	19	185	150	8	19	306	305	302	18	89.60	64	1/49	316	88.0	86.0	35	257	Rc 3	35	265	264	261
100	4	100	90	200	165	8	19	210	175	8	19	374	374	369	18	114.70	84	1/56	419	113.0	111.0	45	341	Rc 4	45	362	362	357

単位：mm

呼び径		D1	H	H1	A	A2	A3	S	S1	S2	S3	S4	S5	P	アクチュエータ機種
65mm	2½"	133	280	72	202	53.8	85	107.5	48	9	6	32	7	128	T-0
80	3	152	289	85	202	53.8	85	116.5	55	11	7	32	7	128	
100	4	210	327	110	202	53.8	85	151.5	65	11	8	42	9	128	

オプション選択

- □ 標準
- □ ポテンショメータ付
- □ 中間リミットスイッチ付
- □ スピードコントローラ付

手動操作（六角レンチ取付）時

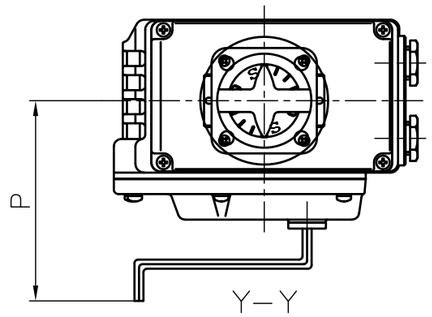

Y－Y

フランジ形

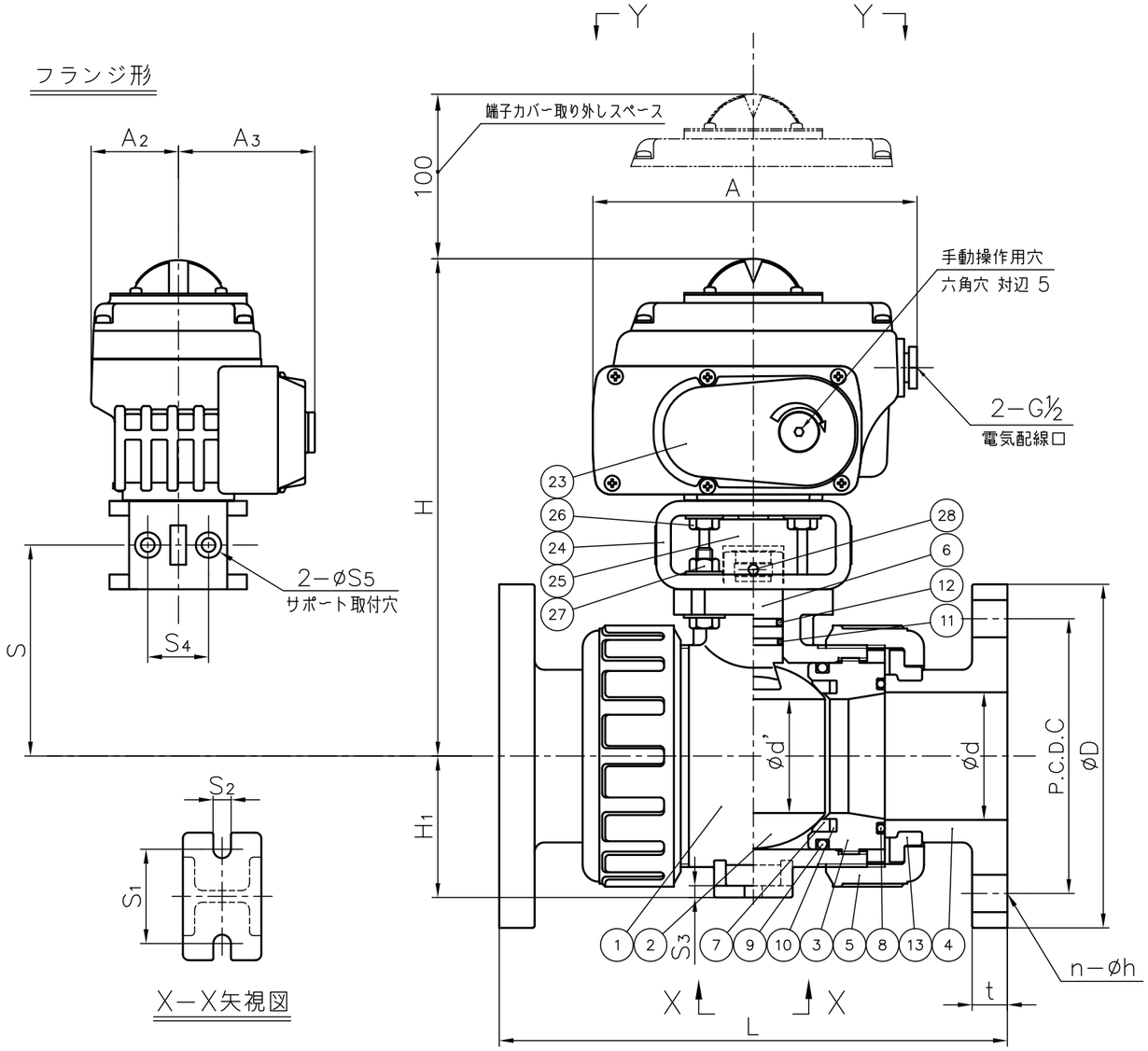

X－X矢視図

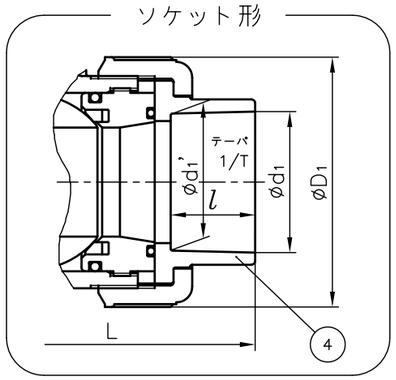

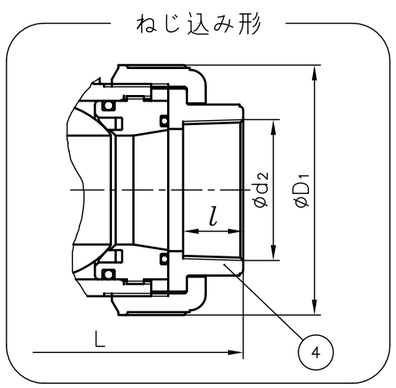

注記
1. 組立品の外観及び形状は、呼び径により本図と若干異なります。
2. Pは手動操作時

部番	名称	個数	材質	備考
28	ねじ（B）	2	SUS304	
27	ボルト・ナット（B）	4組	SUS304	
26	ボルト（A）	4	SUS304	
25	継手	1	C3604	
24	取付台	1	PPG	
23	アクチュエータ	1	ADC12 他	
13	ストップリング	2	PVDF	フランジ形に使用
12	Oリング（E）	1	EPDM	
11	Oリング（D）	1	□EPDM	
10	クッション	2	□FKM	
9	Oリング（B）	2	□その他	
8	Oリング（A）	2	（　　）	
7	シート	2	PTFE	
6	ステム	1		
5	キャップナット	2	□U-PVC	
4	ボディキャップ	2	□C-PVC	
3	ユニオン	2	□PP	
2	ボール	1	□PVDF	
1	ボディ	1		

作図	向山京子	旭有機材株式会社	
検図	河野宏幸		
承認	岩本岳史		
2014年12月2日		図面名称	ボールバルブ（21型）電動T型 組立図 JIS：フランジ形（□JIS 5K，□JIS 10K） □ソケット形，□ねじ込み形 65mm（2½"）～100mm（4"）
尺度	～		
個別引合No.			
納入先		図番	IB-AE007JJ　3